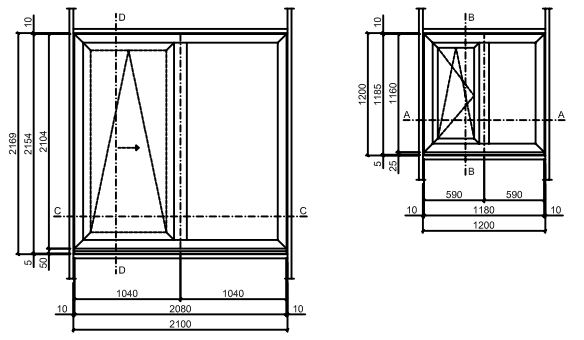

FENSTERTECHNIK brand GmbH Tel/Fax: 036926/946-0 / -90	AG	TRY HOME LIMITED	
	BV	Stradtford Way	
	Inhalt	Ansichten Fenster + PASK	
Datum	Name	Maßstab	1 : 20
Gez. 10-06-04	Stefan Rommel	Zeichnungs-Nr.	Index / Auftrag-Nr.
-	-	001	B / -

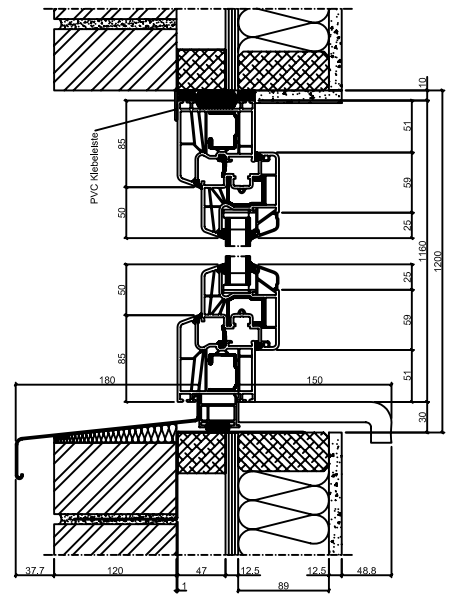

FENSTERTECHNIK brand GmbH Tel/Fax: 036926/946-0 / -90	AG	TRY HOME LIMITED	
	BV	Stradtford Way	
	Inhalt	Fensterschnitt A-A	
Datum	Name	Maßstab	1 : 2
Gez. 10-06-04	Stefan Rommel	Zeichnungs-Nr.	Index / Auftrag-Nr.
-	-	002	B / -

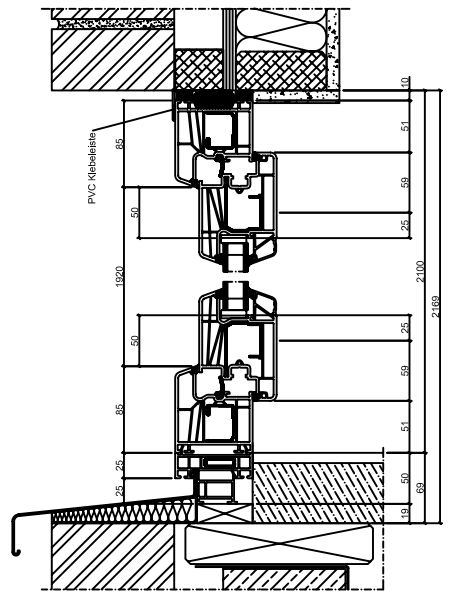

FENSTERTECHNIK brand GmbH Tel/Fax: 036926/946-0 / -90	AG	TRY HOME LIMITED	
	BV	Stradtford Way	
	Inhalt	PASK - Schnitt C-C	
Datum	Name	Maßstab	1 : 2
Gez. 11-06-04	Stefan Rommel	Zeichnungs-Nr.	Index / Auftrag-Nr.
-	-	004	B / -

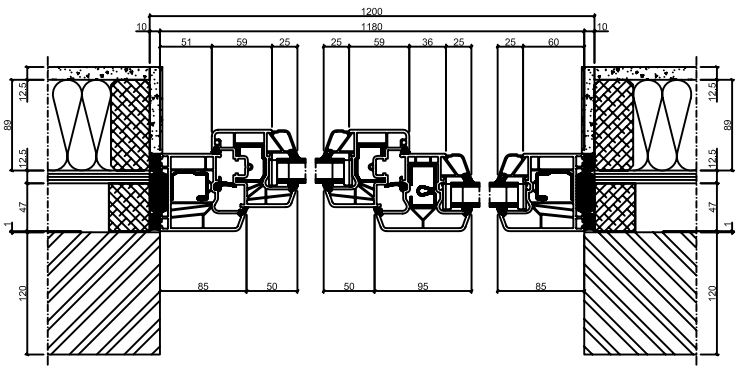

FENSTERTECHNIK brand GmbH Tel/Fax: 036926/946-0 / -90	AG	TRY HOME LIMITED	
	BV	Stradtford Way	
	Inhalt	Fensterschnitt B-B	
Datum	Name	Maßstab	1 : 2
Gez. 10-06-04	Stefan Rommel	Zeichnungs-Nr.	Index / Auftrag-Nr.
-	-	003	- / -

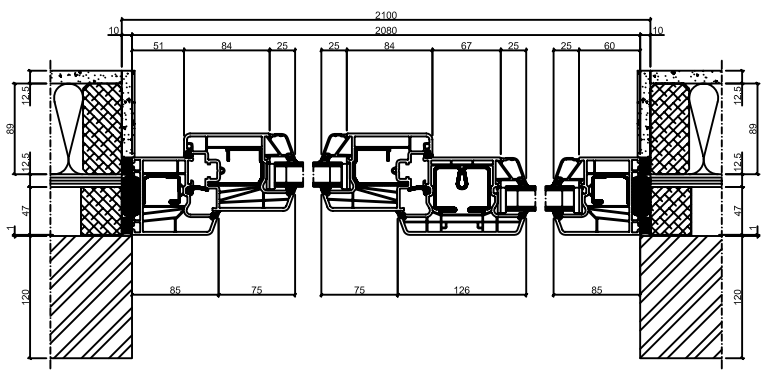

FENSTERTECHNIK brand GmbH Tel/Fax: 036926/946-0 / -90	AG	TRY HOME LIMITED	
	BV	Stradtford Way	
	Inhalt	PASK - Schnitt D-D	
Datum	Name	Maßstab	1 : 2
Gez. 11-06-04	Stefan Rommel	Zeichnungs-Nr.	Index / Auftrag-Nr.
-	-	005	- / -